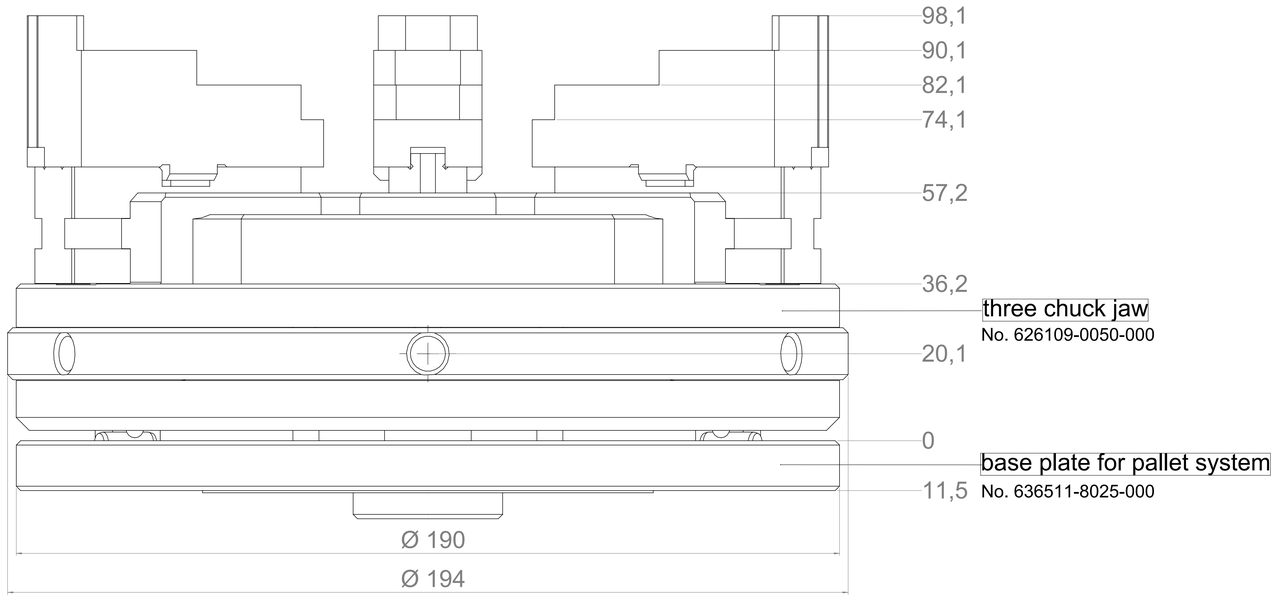

reversible stepped jaws

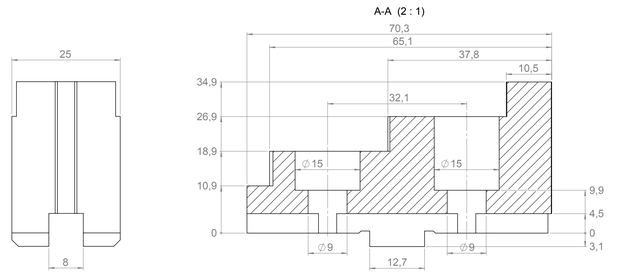

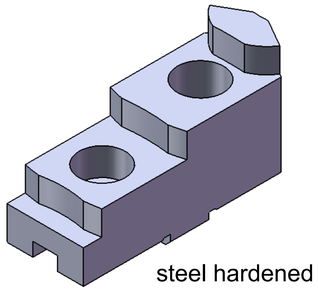

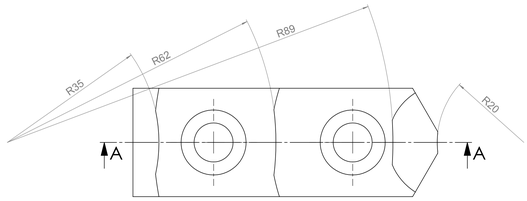

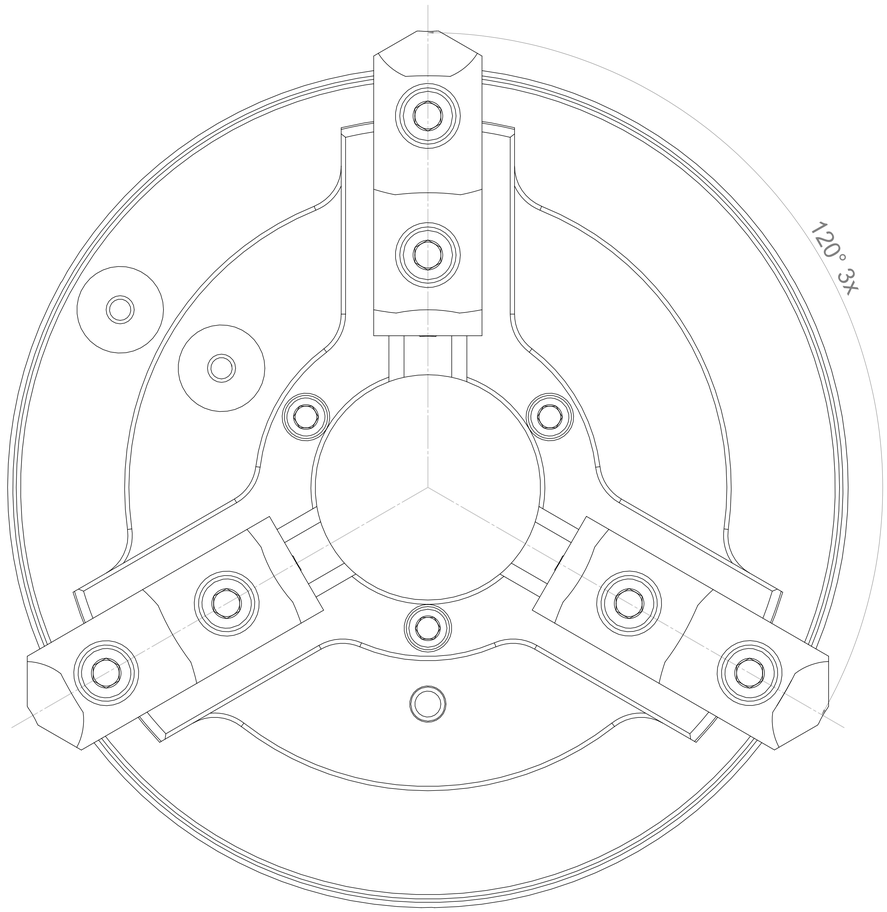

maximum external clamping

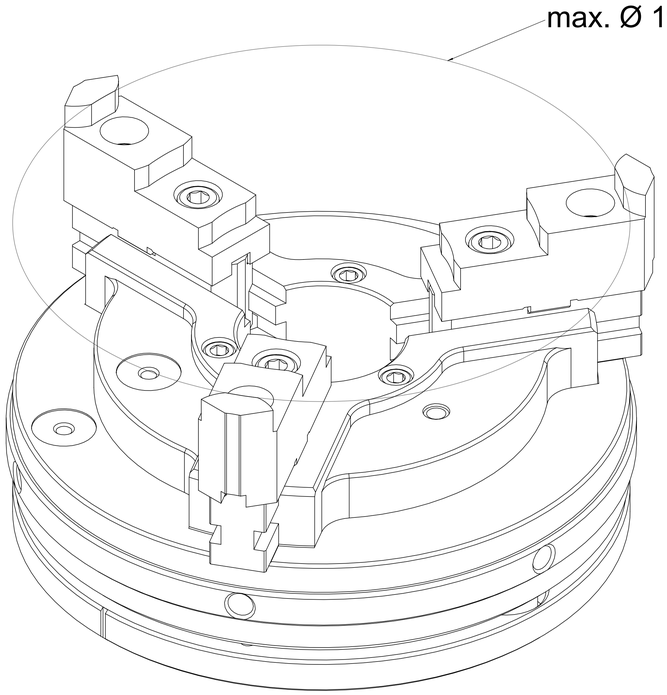

minimum external clamping

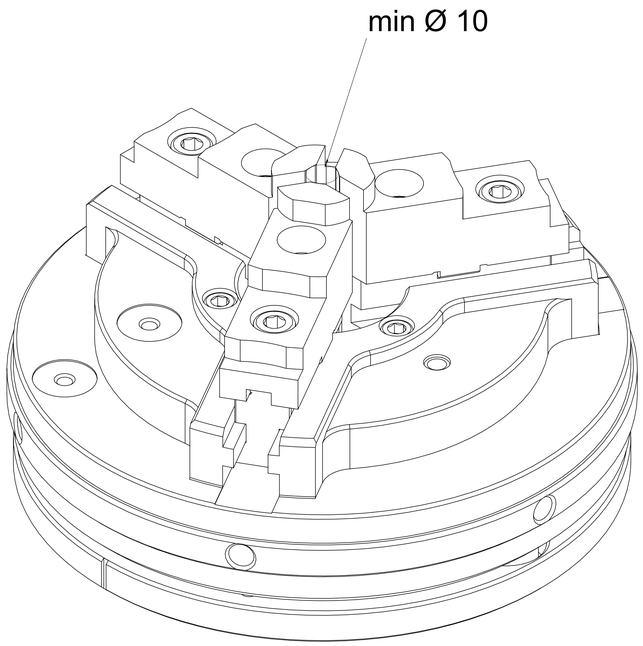

Vorwebehandlung				
Oberflächenbehandlung				
-0,50 -0,2 -0,1 / -0,20 -0,1 / ISO 13715	Oberfläche ISO 1302 Ausg. 2002	Halbzeug	Werkstoff	
Datum	Name	Allgemeintoleranz ISO 2768-mK Toleranzung DIN 7167	Technologie/Herstellverfahren	Masse 0.756 kg
Bearb. 21.12.2024	C. Rotter			
Gepr.		Benennung		
Techn.		**three chuck jaw for DuraMax rotation Table (internal climping)**		
CS				
Norm		CZ 3D-A Zeichnungsnummer		GS-prüfpflichtig
Lieber/Büro		Z.Nr. 626109-0050-000 - three chuck jaw external climping		
Carl Zeiss 3D Automation GmbH, Aalen		Änderung	Datum	Name
		SAP-Nr.		
		Maßstab 1:1	Format A0	
		Version	Bl.1 von 1Bl.	

Schutzvermerk ISO 16016 beachten / Copyright reserved