① = Bridge contact surface
② = Measuring range
③ = Bridge drive
④ = Y grid position
⑤ = X grid position
⑥ = Center point RT1

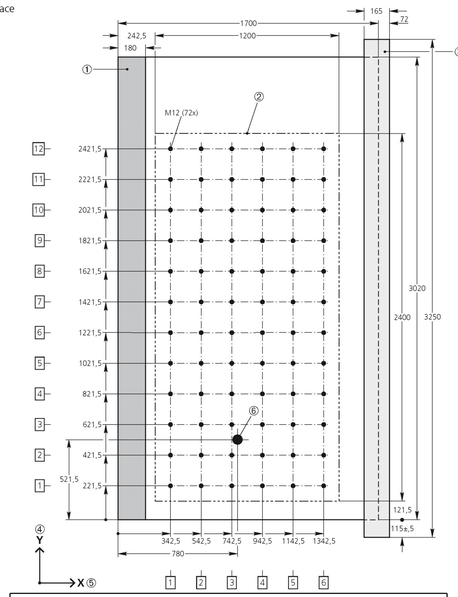

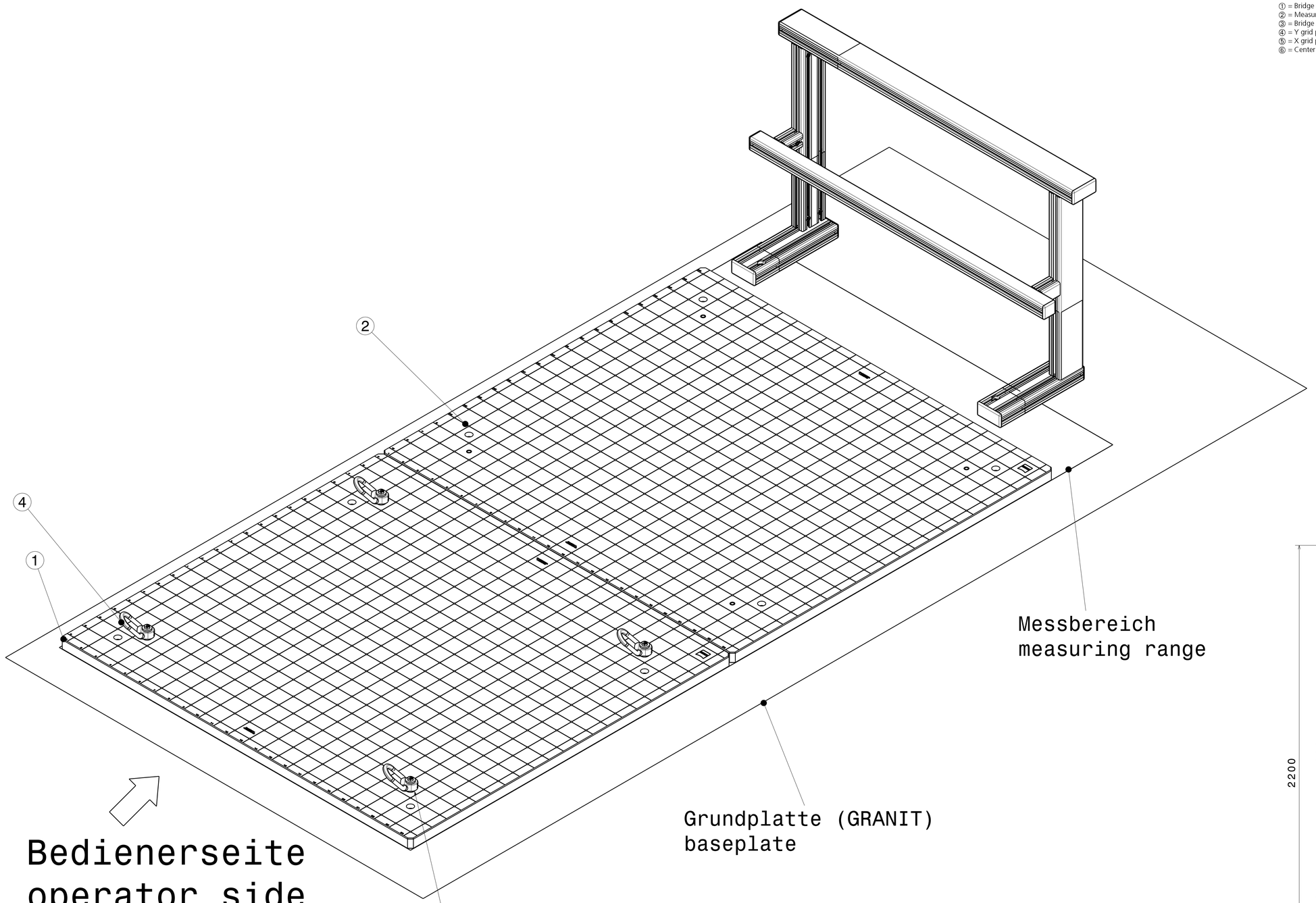

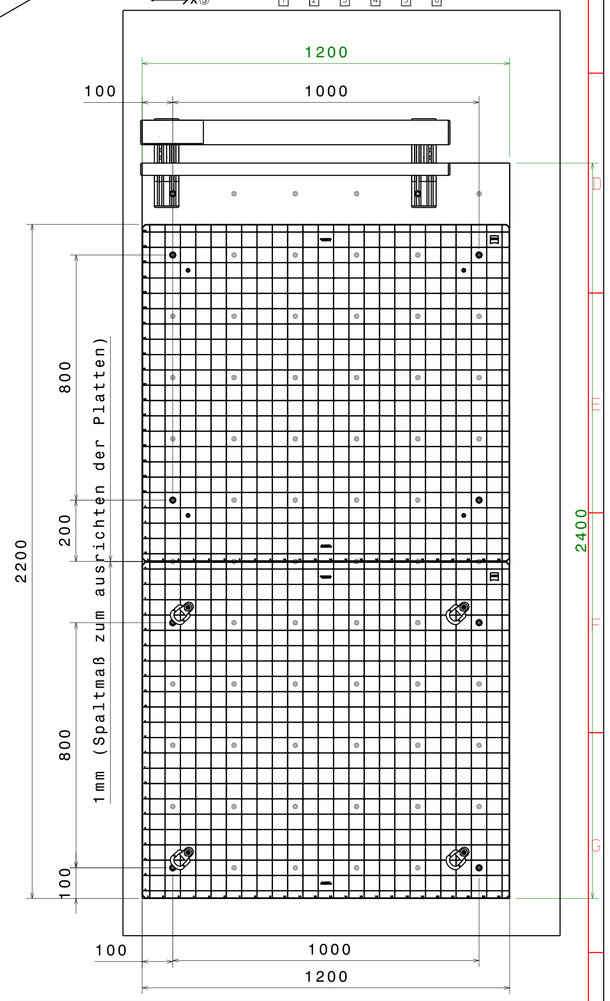

Scale: 1:2

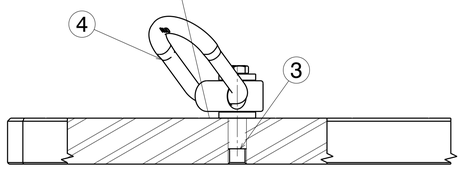

Carl Zeiss
Fixture Systems GmbH
Auf Rodert 6
66636 Tholey
Germany

ZEISS

Allgemeintoleranzen
ISO 2768-m / SIZE ISO 14405
Form u. Lagetoleranzen Ⓡ
Oberflächengeschaffenheit
ISO 1302
Werkstückkanten
ISO 13715

	Datum	Name
Bearb.	06.06.2016	IGW/PU
Gepr.	06.06.2016	
Norm		

Zust. Änderung | Datum | Name | Urspr. | Ers.f.: | Ers.d.:

Maßstab 1:5 (Gew.: 215,6kg)

Grundplatten SET
PRISMO 1200X2400

13020049-000

Blatt 01
03 Bl.

Diese Zeichnung ist als geistiges Eigentum der Firma
Carl Zeiss Fixture Systems GmbH, 66636 Tholey, Germany, urheberrechtlich geschützt.
Ohne unsere Genehmigung darf diese Zeichnung weder kopiert,
vervielfältigt noch Dritten zugänglich gemacht werden.